VALCAM™ 72

Carro superior "todo en uno", disponible en 4 fuerzas de trabajo

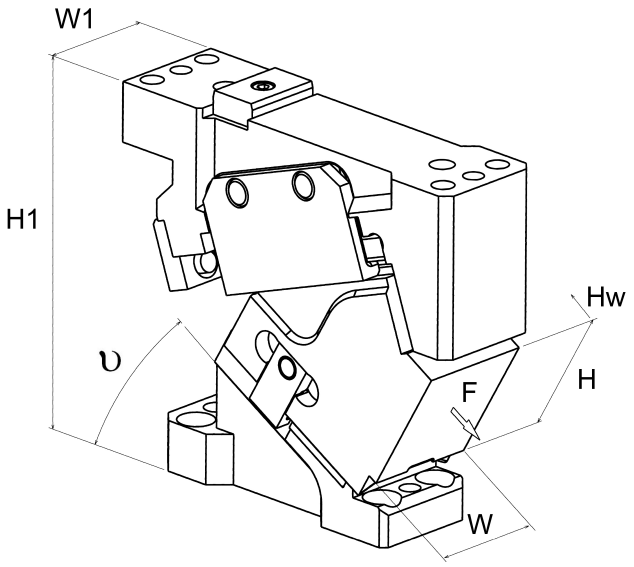

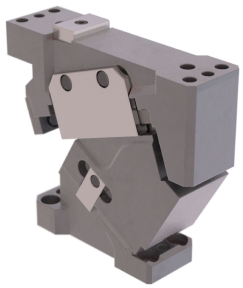

Información del producto :

Carro superior "todo en uno", disponible en 2 fuerzas de trabajo

- SC: Superficie de montaje extensible desde 1 a 60mm (en incrementos de 1mm / en combinación con WC: máx. 55mm)
- WC: El ancho de superfice de montaje se extiende a 90mm

Fuerza de trabajo diseñada para 1 millón de carreras

Para más información, ver el diagrama de distribución de la fuerza de trabajo en el PDF

Características del producto :

Tipo de carro	CAM superior

Variantes:

Número de artículo	Descripción del artículo	Ancho de carro W1	Altura de carro H1	Ancho de superficie de trabajo W	Altura de superficie de trabajo H	Carrera Hw	Ángulo de trabajo u (°)	Fuerza de retorno Muelle helicoidal Fr (kN)	Fuerza de retorno Presión gas Fr (kN)	Fuerza de trabajo F (kN)*	Peso (kg)
VACSS72-00	VACSS72-00	72	230	72	96	22,5	0	6,1	4,6	36,8	19
VACSS72-00-SC60	VACSS72-00-SC60	72	230	72	96	22,5	0	6,1	4,6	36,8	19
VACSS72-00-WC90	VACSS72-00-WC90	72	230	90	96	22,5	0	6,1	4,6	36,8	19,3
VACSS72-00-SC55-WC90	VACSS72-00-SC55-WC90	72	230	90	96	22,5	0	6,1	4,6	36,8	19,3
VACSL 72-00	VACSL72-00	72	230	72	96	35,4	0	3,8	4,5	36,8	19,4
VACSL72-00-SC60	VACSL72-00-SC60	72	230	72	96	35,4	0	3,8	4,5	36,8	19,4
VACSL72-00-WC90	VACSL72-00-WC90	72	230	90	96	35,4	0	3,8	4,5	36,8	19,7
VACSL72-00-SC55-WC90	VACSL72-00-SC55-WC90	72	230	90	96	35,4	0	3,8	4,5	36,8	19,7
VACYS72-00	VACYS72-00	72	230	72	96	22,5	0	6,1	9,2	60,3	19
VACYS72-00-SC60	VACYS72-00-SC60	72	230	72	96	22,5	0	6,1	9,2	60,3	19
VACYS72-00-WC90	VACYS72-00-WC90	72	230	90	96	22,5	0	6,1	9,2	60,3	19,3
VACYS72-00-SC55-WC90	VACYS72-00-SC55-WC90	72	230	90	96	22,5	0	6,1	9,2	60,3	19,3
VACYL72-00	VACYL72-00	72	230	72	96	35,4	0	3,8	9,1	60,3	19,4

VALCAM™ 72

Carro superior "todo en uno", disponible en 4 fuerzas de trabajo

Número de artículo	Descripción del artículo	Ancho de carro W1	Altura de carro H1	Ancho de superficie de trabajo W	Altura de superficie de trabajo H	Carrera Hw	Ángulo de trabajo u (°)	Fuerza de retorno Muelle helicoidal Fr (kN)	Fuerza de retorno Presión gas Fr (kN)	Fuerza de trabajo F (kN)*	Peso (kg)
VACYL72-00-SC60	VACYL72-00-SC60	72	230	72	96	35,4	0	3,8	9,1	60,3	19,4
VACYL72-00-WC90	VACYL72-00-WC90	72	230	90	96	35,4	0	3,8	9,1	60,3	19,7
VACYL72-00-SC55-WC90	VACYL72-00-SC55-WC90	72	230	90	96	35,4	0	3,8	9,1	60,3	19,7
VACPS72-00	VACPS72-00	72	230	72	96	22,5	0	6,1	9,2	77,4	19
VACPS72-00-SC60	VACPS72-00-SC60	72	230	72	96	22,5	0	6,1	9,2	77,4	19
VACPS72-00-WC90	VACPS72-00-WC90	72	230	90	96	22,5	0	6,1	9,2	77,4	19,3
VACPS72-00-SC55-WC90	VACPS72-00-SC55-WC90	72	230	90	96	22,5	0	6,1	9,2	77,4	19,3
VACPL72-00	VACPL72-00	72	230	72	96	35,4	0	3,8	9,1	77,4	19,4
VACPL72-00-SC60	VACPL72-00-SC60	72	230	72	96	35,4	0	3,8	9,1	77,4	19,4
VACPL72-00-WC90	VACPL72-00-WC90	72	230	90	96	35,4	0	3,8	9,1	77,4	19,7
VACPL72-00-SC55-WC90	VACPL72-00-SC55-WC90	72	230	90	96	35,4	0	3,8	9,1	77,4	19,7
VACBS72-00	VACBS72-00	72	230	72	96	22,5	0	-	9,2	103,7	19
VACBL72-00	VACBL72-00	72	230	72	96	35,4	0	-	9,1	103,7	19,4
VACSS72-05	VACSS72-05	72	230	72	96	24,8	5	6,1	4,6	36,8	18,9
VACSS72-05-SC60	VACSS72-05-SC60	72	230	72	96	24,8	5	6,1	4,6	36,8	18,9
VACSS72-05-WC90	VACSS72-05-WC90	72	230	90	96	24,8	5	6,1	4,6	36,8	19,2
VACSS72-05-SC55-WC90	VACSS72-05-SC55-WC90	72	230	90	96	24,8	5	6,1	4,6	36,8	19,2
VACSL72-05	VACSL72-05	72	230	72	96	39	5	3,8	4,5	36,8	19,3
VACSL72-05-SC60	VACSL72-05-SC60	72	230	72	96	39	5	3,8	4,5	36,8	19,3
VACSL72-05-WC90	VACSL72-05-WC90	72	230	90	96	39	5	3,8	4,5	36,8	19,6
VACSL72-05-SC55-WC90	VACSL72-05-SC55-WC90	72	230	90	96	39	5	3,8	4,5	36,8	19,6
VACYS72-05	VACYS72-05	72	230	72	96	24,8	5	6,1	9,2	60,3	18,9
VACYS72-05-SC60	VACYS72-05-SC60	72	230	72	96	24,8	5	6,1	9,2	60,3	18,9
VACYS72-05-WC90	VACYS72-05-WC90	72	230	90	96	24,8	5	6,1	9,2	60,3	19,2
VACYS72-05-SC55-WC90	VACYS72-05-SC55-WC90	72	230	90	96	24,8	5	6,1	9,2	60,3	19,2
VACYL72-05	VACYL72-05	72	230	72	96	39	5	3,8	9,1	60,3	19,3
VACYL72-05-SC60	VACYL72-05-SC60	72	230	72	96	39	5	3,8	9,1	60,3	19,3
VACYL72-05-WC90	VACYL72-05-WC90	72	230	90	96	39	5	3,8	9,1	60,3	19,6
VACYL72-05-SC55-WC90	VACYL72-05-SC55-WC90	72	230	90	96	39	5	3,8	9,1	60,3	19,6
VACPS72-05	VACPS72-05	72	230	72	96	24,8	5	6,1	9,2	77,4	18,9
VACPS72-05-SC60	VACPS72-05-SC60	72	230	72	96	24,8	5	6,1	9,2	77,4	18,9
VACPS72-05-WC90	VACPS72-05-WC90	72	230	90	96	24,8	5	6,1	9,2	77,4	19,2
VACPS72-05-SC55-WC90	VACPS72-05-SC55-WC90	72	230	90	96	24,8	5	6,1	9,2	77,4	19,2
VACPL72-05	VACPL72-05	72	230	72	96	39	5	3,8	9,1	77,4	19,3
VACPL72-05-SC60	VACPL72-05-SC60	72	230	72	96	39	5	3,8	9,1	77,4	19,3
VACPL72-05-WC90	VACPL72-05-WC90	72	230	90	96	39	5	3,8	9,1	77,4	19,6
VACPL72-05-SC55-WC90	VACPL72-05-SC55-WC90	72	230	90	96	39	5	3,8	9,1	77,4	19,6
VACBS72-05	VACBS72-05	72	230	72	96	24,8	5	-	9,2	103,7	18,9
VACBL72-05	VACBL72-05	72	230	72	96	39	5	-	9,1	103,7	19,3
VACSS72-10	VACSS72-10	72	230	72	96	27,2	10	6,1	4,5	36,8	18,9
VACSS72-10-SC60	VACSS72-10-SC60	72	230	72	96	27,2	10	6,1	4,5	36,8	18,9
VACSS72-10-WC90	VACSS72-10-WC90	72	230	90	96	27,2	10	6,1	4,5	36,8	19,2
VACSS72-10-SC55-WC90	VACSS72-10-SC55-WC90	72	230	90	96	27,2	10	6,1	4,5	36,8	19,2
VACSL72-10	VACSL72-10	72	230	72	96	42,8	10	3,8	4,5	36,8	19,3

VALCAM™ 72

Carro superior "todo en uno", disponible en 4 fuerzas de trabajo

Número de artículo	Descripción del artículo	Ancho de carro W1	Altura de carro H1	Ancho de superficie de trabajo W	Altura de superficie de trabajo H	Carrera Hw	Ángulo de trabajo u (°)	Fuerza de retorno Muelle helicoidal Fr (kN)	Fuerza de retorno Presión gas Fr (kN)	Fuerza de trabajo F (kN)*	Peso (kg)
VACSL72-10-SC60	VACSL72-10-SC60	72	230	72	96	42,8	10	3,8	4,5	36,8	19,3
VACSL72-10-WC90	VACSL72-10-WC90	72	230	90	96	42,8	10	3,8	4,5	36,8	19,6
VACSL72-10-SC55-WC90	VACSL72-10-SC55-WC90	72	230	90	96	42,8	10	3,8	4,5	36,8	19,6
VACYS72-10	VACYS72-10	72	230	72	96	27,2	10	6,1	9,2	60,3	18,9
VACYS72-10-SC60	VACYS72-10-SC60	72	230	72	96	27,2	10	6,1	9,2	60,3	18,9
VACYS72-10-WC90	VACYS72-10-WC90	72	230	90	96	27,2	10	6,1	9,2	60,3	19,2
VACYS72-10-SC55-WC90	VACYS72-10-SC55-WC90	72	230	90	96	27,2	10	6,1	9,2	60,3	19,2
VACYL72-10	VACYL72-10	72	230	72	96	42,8	10	3,8	9,1	60,3	19,3
VACYL72-10-SC60	VACYL72-10-SC60	72	230	72	96	42,8	10	3,8	9,1	60,3	19,3
VACYL72-10-WC90	VACYL72-10-WC90	72	230	90	96	42,8	10	3,8	9,1	60,3	19,6
VACYL72-10-SC55-WC90	VACYL72-10-SC55-WC90	72	230	90	96	42,8	10	3,8	9,1	60,3	19,6
VACPS72-10	VACPS72-10	72	230	72	96	27,2	10	6,1	9,2	77,4	18,9
VACPS72-10-SC60	VACPS72-10-SC60	72	230	72	96	27,2	10	6,1	9,2	77,4	18,9
VACPS72-10-WC90	VACPS72-10-WC90	72	230	90	96	27,2	10	6,1	9,2	77,4	19,2
VACPS72-10-SC55-WC90	VACPS72-10-SC55-WC90	72	230	90	96	27,2	10	6,1	9,2	77,4	19,2
VACPL72-10	VACPL72-10	72	230	72	96	42,8	10	3,8	9,1	77,4	19,3
VACPL72-10-SC60	VACPL72-10-SC60	72	230	72	96	42,8	10	3,8	9,1	77,4	19,3
VACPL72-10-WC90	VACPL72-10-WC90	72	230	90	96	42,8	10	3,8	9,1	77,4	19,6
VACPL72-10-SC55-WC90	VACPL72-10-SC55-WC90	72	230	90	96	42,8	10	3,8	9,1	77,4	19,6
VACBS72-10	VACBS72-10	72	230	72	96	27,2	10	-	9,2	103,7	18,9
VACBL72-10	VACBL72-10	72	230	72	96	42,8	10	-	9,1	103,7	19,3
VACSS72-15	VACSS72-15	72	230	72	96	29,7	15	6	4,5	36,8	19
VACSS72-15-SC60	VACSS72-15-SC60	72	230	72	96	29,7	15	6	4,5	36,8	19
VACSS72-15-WC90	VACSS72-15-WC90	72	230	90	96	29,7	15	6	4,5	36,8	19,3
VACSS72-15-SC55-WC90	VACSS72-15-SC55-WC90	72	230	90	96	29,7	15	6	4,5	36,8	19,3
VACSL72-15	VACSL72-15	72	230	72	96	46,6	15	3,8	4,5	36,8	19,4
VACSL72-15-SC60	VACSL72-15-SC60	72	230	72	96	46,6	15	3,8	4,5	36,8	19,4
VACSL72-15-WC90	VACSL72-15-WC90	72	230	90	96	46,6	15	3,8	4,5	36,8	19,7
VACSL72-15-SC55-WC90	VACSL72-15-SC55-WC90	72	230	90	96	46,6	15	3,8	4,5	36,8	19,7
VACYS72-15	VACYS72-15	72	230	72	96	29,7	15	6	9,2	60,3	19
VACYS72-15-SC60	VACYS72-15-SC60	72	230	72	96	29,7	15	6	9,2	60,3	19
VACYS72-15-WC90	VACYS72-15-WC90	72	230	90	96	29,7	15	6	9,2	60,3	19,3
VACYS72-15-SC55-WC90	VACYS72-15-SC55-WC90	72	230	90	96	29,7	15	6	9,2	60,3	19,3
VACYL72-15	VACYL72-15	72	230	72	96	46,6	15	3,8	9,1	60,3	19,4
VACYL72-15-SC60	VACYL72-15-SC60	72	230	72	96	46,6	15	3,8	9,1	60,3	19,4
VACYL72-15-WC90	VACYL72-15-WC90	72	230	90	96	46,6	15	3,8	9,1	60,3	19,7
VACYL72-15-SC55-WC90	VACYL72-15-SC55-WC90	72	230	90	96	46,6	15	3,8	9,1	60,3	19,7
VACPS72-15	VACPS72-15	72	230	72	96	29,7	15	6	9,2	77,4	19
VACPS72-15-SC60	VACPS72-15-SC60	72	230	72	96	29,7	15	6	9,2	77,4	19
VACPS72-15-WC90	VACPS72-15-WC90	72	230	90	96	29,7	15	6	9,2	77,4	19,3
VACPS72-15-SC55-WC90	VACPS72-15-SC55-WC90	72	230	90	96	29,7	15	6	9,2	77,4	19,3
VACPL72-15	VACPL72-15	72	230	72	96	46,6	15	3,8	9,1	77,4	19,4
VACPL72-15-SC60	VACPL72-15-SC60	72	230	72	96	46,6	15	3,8	9,1	77,4	19,4
VACPL72-15-WC90	VACPL72-15-WC90	72	230	90	96	46,6	15	3,8	9,1	77,4	19,7

VALCAM™ 72

Carro superior "todo en uno", disponible en 4 fuerzas de trabajo

Número de artículo	Descripción del artículo	Ancho de carro W1	Altura de carro H1	Ancho de superficie de trabajo W	Altura de superficie de trabajo H	Carrera Hw	Ángulo de trabajo u (°)	Fuerza de retorno Muelle helicoidal Fr (kN)	Fuerza de retorno Presión gas Fr (kN)	Fuerza de trabajo F (kN)*	Peso (kg)
VACPL72-15-SC55-WC90	VACPL72-15-SC55-WC90	72	230	90	96	46,6	15	3,8	9,1	77,4	19,7
VACBS72-15	VACBS72-15	72	230	72	96	29,7	15	-	9,2	103,7	19
VACBL72-15	VACBL72-15	72	230	72	96	46,6	15	-	9,1	103,7	19,4
VACSS72-20	VACSS72-20	72	230	72	96	32,3	20	6	4,5	36,8	18,9
VACSS72-20-SC60	VACSS72-20-SC60	72	230	72	96	32,3	20	6	4,5	36,8	18,9
VACSS72-20-WC90	VACSS72-20-WC90	72	230	90	96	32,3	20	6	4,5	36,8	19,2
VACSS72-20-SC55-WC90	VACSS72-20-SC55-WC90	72	230	90	96	32,3	20	6	4,5	36,8	19,2
VACSL72-20	VACSL72-20	72	230	72	96	50,7	20	3,8	4,5	36,8	19,4
VACSL72-20-SC60	VACSL72-20-SC60	72	230	72	96	50,7	20	3,8	4,5	36,8	19,4
VACSL72-20-WC90	VACSL72-20-WC90	72	230	90	96	50,7	20	3,8	4,5	36,8	19,7
VACSL72-20-SC55-WC90	VACSL72-20-SC55-WC90	72	230	90	96	50,7	20	3,8	4,5	36,8	19,7
VACYS72-20	VACYS72-20	72	230	72	96	32,3	20	6	9,2	60,3	18,9
VACYS72-20-SC60	VACYS72-20-SC60	72	230	72	96	32,3	20	6	9,2	60,3	18,9
VACYS72-20-WC90	VACYS72-20-WC90	72	230	90	96	32,3	20	6	9,2	60,3	19,2
VACYS72-20-SC55-WC90	VACYS72-20-SC55-WC90	72	230	90	96	32,3	20	6	9,2	60,3	19,2
VACYL72-20	VACYL72-20	72	230	72	96	50,7	20	3,8	9,1	60,3	19,4
VACYL72-20-SC60	VACYL72-20-SC60	72	230	72	96	50,7	20	3,8	9,1	60,3	19,4
VACYL72-20-WC90	VACYL72-20-WC90	72	230	90	96	50,7	20	3,8	9,1	60,3	19,7
VACYL72-20-SC55-WC90	VACYL72-20-SC55-WC90	72	230	90	96	50,7	20	3,8	9,1	60,3	19,7
VACPS72-20	VACPS72-20	72	230	72	96	32,3	20	6	9,2	77,4	18,9
VACPS72-20-SC60	VACPS72-20-SC60	72	230	72	96	32,3	20	6	9,2	77,4	18,9
VACPS72-20-WC90	VACPS72-20-WC90	72	230	90	96	32,3	20	6	9,2	77,4	19,2
VACPS72-20-SC55-WC90	VACPS72-20-SC55-WC90	72	230	90	96	32,3	20	6	9,2	77,4	19,2
VACPL72-20	VACPL72-20	72	230	72	96	50,7	20	3,8	9,1	77,4	19,4
VACPL72-20-SC60	VACPL72-20-SC60	72	230	72	96	50,7	20	3,8	9,1	77,4	19,4
VACPL72-20-WC90	VACPL72-20-WC90	72	230	90	96	50,7	20	3,8	9,1	77,4	19,7
VACPL72-20-SC55-WC90	VACPL72-20-SC55-WC90	72	230	90	96	50,7	20	3,8	9,1	77,4	19,7
VACBS72-20	VACBS72-20	72	230	72	96	32,3	20	-	9,2	103,7	18,9
VACBL72-20	VACBL72-20	72	230	72	96	50,7	20	-	9,1	103,7	19,4
VACSS72-25	VACSS72-25	72	230	72	96	35	25	6	4,5	36,8	18,9
VACSS72-25-SC60	VACSS72-25-SC60	72	230	72	96	35	25	6	4,5	36,8	18,9
VACSS72-25-WC90	VACSS72-25-WC90	72	230	90	96	35	25	6	4,5	36,8	19,2
VACSS72-25-SC55-WC90	VACSS72-25-SC55-WC90	72	230	90	96	35	25	6	4,5	36,8	19,2
VACSL72-25	VACSL72-25	72	230	72	96	55	25	3,7	4,5	36,8	19,3
VACSL72-25-SC60	VACSL72-25-SC60	72	230	72	96	55	25	3,7	4,5	36,8	19,3
VACSL72-25-WC90	VACSL72-25-WC90	72	230	90	96	55	25	3,7	4,5	36,8	19,6
VACSL72-25-SC55-WC90	VACSL72-25-SC55-WC90	72	230	90	96	55	25	3,7	4,5	36,8	19,6
VACYS72-25	VACYS72-25	72	230	72	96	35	25	6	9,2	60,3	18,9
VACYS72-25-SC60	VACYS72-25-SC60	72	230	72	96	35	25	6	9,2	60,3	18,9
VACYS72-25-WC90	VACYS72-25-WC90	72	230	90	96	35	25	6	9,2	60,3	19,2
VACYS72-25-SC55-WC90	VACYS72-25-SC55-WC90	72	230	90	96	35	25	6	9,2	60,3	19,2
VACYL72-25	VACYL72-25	72	230	72	96	55	25	3,7	9	60,3	19,3
VACYL72-25-SC60	VACYL72-25-SC60	72	230	72	96	55	25	3,7	9	60,3	19,3
VACYL72-25-WC90	VACYL72-25-WC90	72	230	90	96	55	25	3,7	9	60,3	19,6

VALCAM™ 72

Carro superior "todo en uno", disponible en 4 fuerzas de trabajo

Número de artículo	Descripción del artículo	Ancho de carro W1	Altura de carro H1	Ancho de superficie de trabajo W	Altura de superficie de trabajo H	Carrera Hw	Ángulo de trabajo u (°)	Fuerza de retorno Muelle helicoidal Fr (kN)	Fuerza de retorno Presión gas Fr (kN)	Fuerza de trabajo F (kN)*	Peso (kg)
VACYL72-25-SC55-WC90	VACYL72-25-SC55-WC90	72	230	90	96	55	25	3,7	9	60,3	19,6
VACPS72-25	VACPS72-25	72	230	72	96	35	25	6	9,2	77,4	18,9
VACPS72-25-SC60	VACPS72-25-SC60	72	230	72	96	35	25	6	9,2	77,4	18,9
VACPS72-25-WC90	VACPS72-25-WC90	72	230	90	96	35	25	6	9,2	77,4	19,2
VACPS72-25-SC55-WC90	VACPS72-25-SC55-WC90	72	230	90	96	35	25	6	9,2	77,4	19,2
VACPL72-25	VACPL72-25	72	230	72	96	55	25	3,7	9	77,4	19,3
VACPL72-25-SC60	VACPL72-25-SC60	72	230	72	96	55	25	3,7	9	77,4	19,3
VACPL72-25-WC90	VACPL72-25-WC90	72	230	90	96	55	25	3,7	9	77,4	19,6
VACPL72-25-SC55-WC90	VACPL72-25-SC55-WC90	72	230	90	96	55	25	3,7	9	77,4	19,6
VACBS72-25	VACBS72-25	72	230	72	96	35	25	-	9,2	103,7	18,9
VACBL72-25	VACBL72-25	72	230	72	96	55	25	-	9	103,7	19,3
VACSS72-30	VACSS72-30	72	230	72	96	38	30	6	4,5	36,8	18,7
VACSS72-30-SC60	VACSS72-30-SC60	72	230	72	96	38	30	6	4,5	36,8	18,7
VACSS72-30-WC90	VACSS72-30-WC90	72	230	90	96	38	30	6	4,5	36,8	19
VACSS72-30-SC55-WC90	VACSS72-30-SC55-WC90	72	230	90	96	38	30	6	4,5	36,8	19
VACSL72-30	VACSL72-30	72	230	72	96	59,7	30	3,7	4,5	36,8	19,1
VACSL72-30-SC60	VACSL72-30-SC60	72	230	72	96	59,7	30	3,7	4,5	36,8	19,1
VACSL72-30-WC90	VACSL72-30-WC90	72	230	90	96	59,7	30	3,7	4,5	36,8	19,4
VACSL72-30-SC55-WC90	VACSL72-30-SC55-WC90	72	230	90	96	59,7	30	3,7	4,5	36,8	19,4
VACYS72-30	VACYS72-30	72	230	72	96	38	30	6	9,2	60,3	18,7
VACYS72-30-SC60	VACYS72-30-SC60	72	230	72	96	38	30	6	9,2	60,3	18,7
VACYS72-30-WC90	VACYS72-30-WC90	72	230	90	96	38	30	6	9,2	60,3	19
VACYS72-30-SC55-WC90	VACYS72-30-SC55-WC90	72	230	90	96	38	30	6	9,2	60,3	19
VACYL72-30	VACYL72-30	72	230	72	96	59,7	30	3,7	9	60,3	19,1
VACYL72-30-SC60	VACYL72-30-SC60	72	230	72	96	59,7	30	3,7	9	60,3	19,1
VACYL72-30-WC90	VACYL72-30-WC90	72	230	90	96	59,7	30	3,7	9	60,3	19,4
VACYL72-30-SC55-WC90	VACYL72-30-SC55-WC90	72	230	90	96	59,7	30	3,7	9	60,3	19,4
VACPS72-30	VACPS72-30	72	230	72	96	38	30	6	9,2	77,4	18,7
VACPS72-30-SC60	VACPS72-30-SC60	72	230	72	96	38	30	6	9,2	77,4	18,7
VACPS72-30-WC90	VACPS72-30-WC90	72	230	90	96	38	30	6	9,2	77,4	19
VACPS72-30-SC55-WC90	VACPS72-30-SC55-WC90	72	230	90	96	38	30	6	9,2	77,4	19
VACPL72-30	VACPL72-30	72	230	72	96	59,7	30	3,7	9	77,4	19,1
VACPL72-30-SC60	VACPL72-30-SC60	72	230	72	96	59,7	30	3,7	9	77,4	19,1
VACPL72-30-WC90	VACPL72-30-WC90	72	230	90	96	59,7	30	3,7	9	77,4	19,4
VACPL72-30-SC55-WC90	VACPL72-30-SC55-WC90	72	230	90	96	59,7	30	3,7	9	77,4	19,4
VACBS72-30	VACBS72-30	72	230	72	96	38	30	-	9,2	103,7	18,7
VACBL72-30	VACBL72-30	72	230	72	96	59,7	30	-	9	103,7	19,1
VACSS72-35	VACSS72-35	72	230	72	96	41,3	35	6	4,5	36,8	18,6
VACSS72-35-SC60	VACSS72-35-SC60	72	230	72	96	41,3	35	6	4,5	36,8	18,6
VACSS72-35-WC90	VACSS72-35-WC90	72	230	90	96	41,3	35	6	4,5	36,8	18,9
VACSS72-35-SC55-WC90	VACSS72-35-SC55-WC90	72	230	90	96	41,3	35	6	4,5	36,8	18,9
VACSL72-35	VACSL72-35	72	230	72	96	64,9	35	3,7	4,5	36,8	19
VACSL72-35-SC60	VACSL72-35-SC60	72	230	72	96	64,9	35	3,7	4,5	36,8	19
VACSL72-35-WC90	VACSL72-35-WC90	72	230	90	96	64,9	35	3,7	4,5	36,8	19,3

VALCAM™ 72

Carro superior "todo en uno", disponible en 4 fuerzas de trabajo

Número de artículo	Descripción del artículo	Ancho de carro W1	Altura de carro H1	Ancho de superficie de trabajo W	Altura de superficie de trabajo H	Carrera Hw	Ángulo de trabajo u (°)	Fuerza de retorno Muelle helicoidal Fr (kN)	Fuerza de retorno Presión gas Fr (kN)	Fuerza de trabajo F (kN)*	Peso (kg)
VACSL72-35-SC55-WC90	VACSL72-35-SC55-WC90	72	230	90	96	64,9	35	3,7	4,5	36,8	19,3
VACYS72-35	VACYS72-35	72	230	72	96	41,3	35	6	9,2	60,3	18,6
VACYS72-35-SC60	VACYS72-35-SC60	72	230	72	96	41,3	35	6	9,2	60,3	18,6
VACYS72-35-WC90	VACYS72-35-WC90	72	230	90	96	41,3	35	6	9,2	60,3	18,9
VACYS72-35-SC55-WC90	VACYS72-35-SC55-WC90	72	230	90	96	41,3	35	6	9,2	60,3	18,9
VACYL72-35	VACYL72-35	72	230	72	96	64,9	35	3,7	9	60,3	19
VACYL72-35-SC60	VACYL72-35-SC60	72	230	72	96	64,9	35	3,7	9	60,3	19
VACYL72-35-WC90	VACYL72-35-WC90	72	230	90	96	64,9	35	3,7	9	60,3	19,3
VACYL72-35-SC55-WC90	VACYL72-35-SC55-WC90	72	230	90	96	64,9	35	3,7	9	60,3	19,3
VACPS72-35	VACPS72-35	72	230	72	96	41,3	35	6	9,2	77,4	18,6
VACPS72-35-SC60	VACPS72-35-SC60	72	230	72	96	41,3	35	6	9,2	77,4	18,6
VACPS72-35-WC90	VACPS72-35-WC90	72	230	90	96	41,3	35	6	9,2	77,4	18,9
VACPS72-35-SC55-WC90	VACPS72-35-SC55-WC90	72	230	90	96	41,3	35	6	9,2	77,4	18,9
VACPL72-35	VACPL72-35	72	230	72	96	64,9	35	3,7	9	77,4	19
VACPL72-35-SC60	VACPL72-35-SC60	72	230	72	96	64,9	35	3,7	9	77,4	19
VACPL72-35-WC90	VACPL72-35-WC90	72	230	90	96	64,9	35	3,7	9	77,4	19,3
VACPL72-35-SC55-WC90	VACPL72-35-SC55-WC90	72	230	90	96	64,9	35	3,7	9	77,4	19,3
VACBS72-35	VACBS72-35	72	230	72	96	41,3	35	-	9,2	103,7	18,6
VACBL72-35	VACBL72-35	72	230	72	96	64,9	35	-	9	103,7	19
VACSS72-40	VACSS72-40	72	230	72	96	45	40	6	4,5	36,8	18,6
VACSS72-40-SC60	VACSS72-40-SC60	72	230	72	96	45	40	6	4,5	36,8	18,6
VACSS72-40-WC90	VACSS72-40-WC90	72	230	90	96	45	40	6	4,5	36,8	18,9
VACSS72-40-SC55-WC90	VACSS72-40-SC55-WC90	72	230	90	96	45	40	6	4,5	36,8	18,9
VACSL72-40	VACSL72-40	72	230	72	96	70,7	40	3,7	4,5	36,8	19,1
VACSL72-40-SC60	VACSL72-40-SC60	72	230	72	96	70,7	40	3,7	4,5	36,8	19,1
VACSL72-40-WC90	VACSL72-40-WC90	72	230	90	96	70,7	40	3,7	4,5	36,8	19,4
VACSL72-40-SC55-WC90	VACSL72-40-SC55-WC90	72	230	90	96	70,7	40	3,7	4,5	36,8	19,4
VACYS72-40	VACYS72-40	72	230	72	96	45	40	6	9,1	60,3	18,6
VACYS72-40-SC60	VACYS72-40-SC60	72	230	72	96	45	40	6	9,1	60,3	18,6
VACYS72-40-WC90	VACYS72-40-WC90	72	230	90	96	45	40	6	9,1	60,3	18,9
VACYS72-40-SC55-WC90	VACYS72-40-SC55-WC90	72	230	90	96	45	40	6	9,1	60,3	18,9
VACYL72-40	VACYL72-40	72	230	72	96	70,7	40	3,7	9	60,3	19,1
VACYL72-40-SC60	VACYL72-40-SC60	72	230	72	96	70,7	40	3,7	9	60,3	19,1
VACYL72-40-WC90	VACYL72-40-WC90	72	230	90	96	70,7	40	3,7	9	60,3	19,4
VACYL72-40-SC55-WC90	VACYL72-40-SC55-WC90	72	230	90	96	70,7	40	3,7	9	60,3	19,4
VACPS72-40	VACPS72-40	72	230	72	96	45	40	6	9,1	77,4	18,6
VACPS72-40-SC60	VACPS72-40-SC60	72	230	72	96	45	40	6	9,1	77,4	18,6
VACPS72-40-WC90	VACPS72-40-WC90	72	230	90	96	45	40	6	9,1	77,4	18,9
VACPS72-40-SC55-WC90	VACPS72-40-SC55-WC90	72	230	90	96	45	40	6	9,1	77,4	18,9
VACPL72-40	VACPL72-40	72	230	72	96	70,7	40	3,7	9	77,4	19,1
VACPL72-40-SC60	VACPL72-40-SC60	72	230	72	96	70,7	40	3,7	9	77,4	19,1
VACPL72-40-WC90	VACPL72-40-WC90	72	230	90	96	70,7	40	3,7	9	77,4	19,4
VACPL72-40-SC55-WC90	VACPL72-40-SC55-WC90	72	230	90	96	70,7	40	3,7	9	77,4	19,4
VACBS72-40	VACBS72-40	72	230	72	96	45	40	-	9,1	103,7	18,6

VALCAM™ 72

Carro superior "todo en uno", disponible en 4 fuerzas de trabajo

Número de artículo	Descripción del artículo	Ancho de carro W1	Altura de carro H1	Ancho de superficie de trabajo W	Altura de superficie de trabajo H	Carrera Hw	Ángulo de trabajo u (°)	Fuerza de retorno Muelle helicoidal Fr (kN)	Fuerza de retorno Presión gas Fr (kN)	Fuerza de trabajo F (kN)*	Peso (kg)
VACBL72-40	VACBL72-40	72	230	72	96	70,7	40	-	9	103,7	19,1
VACSS72-45	VACSS72-45	72	230	72	96	49,3	45	6	4,5	36,8	18,4
VACSS72-45-SC60	VACSS72-45-SC60	72	230	72	96	49,3	45	6	4,5	36,8	18,4
VACSS72-45-WC90	VACSS72-45-WC90	72	230	90	96	49,3	45	6	4,5	36,8	18,7
VACSS72-45-SC55-WC90	VACSS72-45-SC55-WC90	72	230	90	96	49,3	45	6	4,5	36,8	18,7
VACSL72-45	VACSL72-45	72	230	72	96	74,7	45	3,6	4,4	36,8	18,8
VACSL72-45-SC60	VACSL72-45-SC60	72	230	72	96	74,7	45	3,6	4,4	36,8	18,8
VACSL72-45-WC90	VACSL72-45-WC90	72	230	90	96	74,7	45	3,6	4,4	36,8	19,1
VACSL72-45-SC55-WC90	VACSL72-45-SC55-WC90	72	230	90	96	74,7	45	3,6	4,4	36,8	19,1
VACYS72-45	VACYS72-45	72	230	72	96	49,3	45	6	9,1	60,3	18,4
VACYS72-45-SC60	VACYS72-45-SC60	72	230	72	96	49,3	45	6	9,1	60,3	18,4
VACYS72-45-WC90	VACYS72-45-WC90	72	230	90	96	49,3	45	6	9,1	60,3	18,7
VACYS72-45-SC55-WC90	VACYS72-45-SC55-WC90	72	230	90	96	49,3	45	6	9,1	60,3	18,7
VACYL72-45	VACYL72-45	72	230	72	96	74,7	45	3,6	8,9	60,3	18,8
VACYL72-45-SC60	VACYL72-45-SC60	72	230	72	96	74,7	45	3,6	8,9	60,3	18,8
VACYL72-45-WC90	VACYL72-45-WC90	72	230	90	96	74,7	45	3,6	8,9	60,3	19,1
VACYL72-45-SC55-WC90	VACYL72-45-SC55-WC90	72	230	90	96	74,7	45	3,6	8,9	60,3	19,1
VACPS72-45	VACPS72-45	72	230	72	96	49,3	45	6	9,1	77,4	18,4
VACPS72-45-SC60	VACPS72-45-SC60	72	230	72	96	49,3	45	6	9,1	77,4	18,4
VACPS72-45-WC90	VACPS72-45-WC90	72	230	90	96	49,3	45	6	9,1	77,4	18,7
VACPS72-45-SC55-WC90	VACPS72-45-SC55-WC90	72	230	90	96	49,3	45	6	9,1	77,4	18,7
VACPL72-45	VACPL72-45	72	230	72	96	74,7	45	3,6	8,9	77,4	18,8
VACPL72-45-SC60	VACPL72-45-SC60	72	230	72	96	74,7	45	3,6	8,9	77,4	18,8
VACPL72-45-WC90	VACPL72-45-WC90	72	230	90	96	74,7	45	3,6	8,9	77,4	19,1
VACPL72-45-SC55-WC90	VACPL72-45-SC55-WC90	72	230	90	96	74,7	45	3,6	8,9	77,4	19,1
VACBS72-45	VACBS72-45	72	230	72	96	49,3	45	-	9,1	103,7	18,4
VACBL72-45	VACBL72-45	72	230	72	96	74,7	45	-	8,9	103,7	18,8
VACSS72-50	VACSS72-50	72	235	72	96	54,5	50	6	4,5	36,8	18,9
VACSS72-50-SC60	VACSS72-50-SC60	72	235	72	96	54,5	50	6	4,5	36,8	18,9
VACSS72-50-WC90	VACSS72-50-WC90	72	235	90	96	54,5	50	6	4,5	36,8	19,2
VACSS72-50-SC55-WC90	VACSS72-50-SC55-WC90	72	235	90	96	54,5	50	6	4,5	36,8	19,2
VACSL72-50	VACSL72-50	72	235	72	96	77,8	50	3,4	4,3	36,8	19,3
VACSL72-50-SC60	VACSL72-50-SC60	72	235	72	96	77,8	50	3,4	4,3	36,8	19,3
VACSL72-50-WC90	VACSL72-50-WC90	72	235	90	96	77,8	50	3,4	4,3	36,8	19,6
VACSL72-50-SC55-WC90	VACSL72-50-SC55-WC90	72	235	90	96	77,8	50	3,4	4,3	36,8	19,6
VACYS72-50	VACYS72-50	72	235	72	96	54,5	50	6	9,1	60,3	18,9
VACYS72-50-SC60	VACYS72-50-SC60	72	235	72	96	54,5	50	6	9,1	60,3	18,9
VACYS72-50-WC90	VACYS72-50-WC90	72	235	90	96	54,5	50	6	9,1	60,3	19,2
VACYS72-50-SC55-WC90	VACYS72-50-SC55-WC90	72	235	90	96	54,5	50	6	9,1	60,3	19,2
VACYL72-50	VACYL72-50	72	235	72	96	77,8	50	3,4	9,7	60,3	19,3
VACYL72-50-SC60	VACYL72-50-SC60	72	235	72	96	77,8	50	3,4	9,7	60,3	19,3
VACYL72-50-WC90	VACYL72-50-WC90	72	235	90	96	77,8	50	3,4	9,7	60,3	19,6
VACYL72-50-SC55-WC90	VACYL72-50-SC55-WC90	72	235	90	96	77,8	50	3,4	9,7	60,3	19,6
VACPS72-50	VACPS72-50	72	235	72	96	54,5	50	6	9,1	77,4	18,9

VALCAM™ 72

Carro superior "todo en uno", disponible en 4 fuerzas de trabajo

Número de artículo	Descripción del artículo	Ancho de carro W1	Altura de carro H1	Ancho de superficie de trabajo W	Altura de superficie de trabajo H	Carrera Hw	Ángulo de trabajo u (°)	Fuerza de retorno Muelle helicoidal Fr (kN)	Fuerza de retorno Presión gas Fr (kN)	Fuerza de trabajo F (kN)*	Peso (kg)
VACPS72-50-SC60	VACPS72-50-SC60	72	235	72	96	54,5	50	6	9,1	77,4	18,9
VACPS72-50-WC90	VACPS72-50-WC90	72	235	90	96	54,5	50	6	9,1	77,4	19,2
VACPS72-50-SC55-WC90	VACPS72-50-SC55-WC90	72	235	90	96	54,5	50	6	9,1	77,4	19,2
VACPL72-50	VACPL72-50	72	235	72	96	77,8	50	3,4	9,7	77,4	19,3
VACPL72-50-SC60	VACPL72-50-SC60	72	235	72	96	77,8	50	3,4	9,7	77,4	19,3
VACPL72-50-WC90	VACPL72-50-WC90	72	235	90	96	77,8	50	3,4	9,7	77,4	19,6
VACPL72-50-SC55-WC90	VACPL72-50-SC55-WC90	72	235	90	96	77,8	50	3,4	9,7	77,4	19,6
VACBS72-50	VACBS72-50	72	235	72	96	54,5	50	-	9,1	103,7	18,9
VACBL72-50	VACBL72-50	72	235	72	96	77,8	50	-	9,7	103,7	19,3
VACSS72-55	VACSS72-55	72	250	72	106	75	55	3,9	4,8	36,8	20,3
VACSS72-55-SC60	VACSS72-55-SC60	72	250	72	106	75	55	3,9	4,8	36,8	20,3
VACSS72-55-WC90	VACSS72-55-WC90	72	250	90	106	75	55	3,9	4,8	36,8	20,7
VACSS72-55-SC55-WC90	VACSS72-55-SC55-WC90	72	250	90	106	75	55	3,9	4,8	36,8	20,7
VACYS72-55	VACYS72-55	72	250	72	106	75	55	3,9	9,7	60,3	20,3
VACYS72-55-SC60	VACYS72-55-SC60	72	250	72	106	75	55	3,9	9,7	60,3	20,3
VACYS72-55-WC90	VACYS72-55-WC90	72	250	90	106	75	55	3,9	9,7	60,3	20,7
VACYS72-55-SC55-WC90	VACYS72-55-SC55-WC90	72	250	90	106	75	55	3,9	9,7	60,3	20,7
VACPS72-55	VACPS72-55	72	250	72	106	75	55	3,9	9,7	77,4	20,3
VACPS72-55-SC60	VACPS72-55-SC60	72	250	72	106	75	55	3,9	9,7	77,4	20,3
VACPS72-55-WC90	VACPS72-55-WC90	72	250	90	106	75	55	3,9	9,7	77,4	20,7
VACPS72-55-SC55-WC90	VACPS72-55-SC55-WC90	72	250	90	106	75	55	3,9	9,7	77,4	20,7
VACBS72-55	VACBS72-55	72	250	72	106	75	55	-	9,7	103,7	20,3
VACSS72-60	VACSS72-60	72	255	72	105	76	60	7,2	5,2	36,8	20,6
VACSS72-60-SC60	VACSS72-60-SC60	72	255	72	105	76	60	7,2	5,2	36,8	20,6
VACSS72-60-WC90	VACSS72-60-WC90	72	255	90	105	76	60	7,2	5,2	36,8	21
VACSS72-60-SC55-WC90	VACSS72-60-SC55-WC90	72	255	90	105	76	60	7,2	5,2	36,8	21
VACYS72-60	VACYS72-60	72	255	72	105	76	60	7,2	10,4	60,3	20,6
VACYS72-60-SC60	VACYS72-60-SC60	72	255	72	105	76	60	7,2	10,4	60,3	20,6
VACYS72-60-WC90	VACYS72-60-WC90	72	255	90	105	76	60	7,2	10,4	60,3	21
VACYS72-60-SC55-WC90	VACYS72-60-SC55-WC90	72	255	90	105	76	60	7,2	10,4	60,3	21
VACPS72-60	VACPS72-60	72	255	72	105	76	60	7,2	10,4	77,4	20,6
VACPS72-60-SC60	VACPS72-60-SC60	72	255	72	105	76	60	7,2	10,4	77,4	20,6
VACPS72-60-WC90	VACPS72-60-WC90	72	255	90	105	76	60	7,2	10,4	77,4	21
VACPS72-60-SC55-WC90	VACPS72-60-SC55-WC90	72	255	90	105	76	60	7,2	10,4	77,4	21
VACBS72-60	VACBS72-60	72	255	72	105	76	60	-	10,4	103,7	20,6
VACSS72-65	VACSS72-65	72	255	72	105	75,7	65	7,5	6	36,8	21
VACSS72-65-SC60	VACSS72-65-SC60	72	255	72	105	75,7	65	7,5	6	36,8	21
VACSS72-65-WC90	VACSS72-65-WC90	72	255	90	105	75,7	65	7,5	6	36,8	21,4
VACSS72-65-SC55-WC90	VACSS72-65-SC55-WC90	72	255	90	105	75,7	65	7,5	6	36,8	21,4
VACYS72-65	VACYS72-65	72	255	72	105	75,7	65	7,5	12	60,3	21
VACYS72-65-SC60	VACYS72-65-SC60	72	255	72	105	75,7	65	7,5	12	60,3	21
VACYS72-65-WC90	VACYS72-65-WC90	72	255	90	105	75,7	65	7,5	12	60,3	21,4
VACYS72-65-SC55-WC90	VACYS72-65-SC55-WC90	72	255	90	105	75,7	65	7,5	12	60,3	21,4
VACPS72-65	VACPS72-65	72	255	72	105	75,7	65	7,5	12	77,4	21

VALCAM™ 72

Carro superior "todo en uno", disponible en 4 fuerzas de trabajo

Número de artículo	Descripción del artículo	Ancho de carro W1	Altura de carro H1	Ancho de superficie de trabajo W	Altura de superficie de trabajo H	Carrera Hw	Ángulo de trabajo u (°)	Fuerza de retorno Muelle helicoidal Fr (kN)	Fuerza de retorno Presión gas Fr (kN)	Fuerza de trabajo F (kN)*	Peso (kg)
VACPS72-65-SC60	VACPS72-65-SC60	72	255	72	105	75,7	65	7,5	12	77,4	21
VACPS72-65-WC90	VACPS72-65-WC90	72	255	90	105	75,7	65	7,5	12	77,4	21,4
VACPS72-65-SC55-WC90	VACPS72-65-SC55-WC90	72	255	90	105	75,7	65	7,5	12	77,4	21,4
VACBS72-65	VACBS72-65	72	255	72	105	75,7	65	-	12	103,7	21
VACSS72-70	VACSS72-70	72	255	72	115	76	70	8,5	6,6	36,8	22
VACSS72-70-SC60	VACSS72-70-SC60	72	255	72	115	76	70	8,5	6,6	36,8	22
VACSS72-70-WC90	VACSS72-70-WC90	72	255	90	115	76	70	8,5	6,6	36,8	22,4
VACSS72-70-SC55-WC90	VACSS72-70-SC55-WC90	72	255	90	115	76	70	8,5	6,6	36,8	22,4
VACYS72-70	VACYS72-70	72	255	72	115	76	70	8,5	13,7	60,3	22
VACYS72-70-SC60	VACYS72-70-SC60	72	255	72	115	76	70	8,5	13,7	60,3	22
VACYS72-70-WC90	VACYS72-70-WC90	72	255	90	115	76	70	8,5	13,7	60,3	22,4
VACYS72-70-SC55-WC90	VACYS72-70-SC55-WC90	72	255	90	115	76	70	8,5	13,7	60,3	22,4
VACPS72-70	VACPS72-70	72	255	72	115	76	70	8,5	13,7	77,4	22
VACPS72-70-SC60	VACPS72-70-SC60	72	255	72	115	76	70	8,5	13,7	77,4	22
VACPS72-70-WC90	VACPS72-70-WC90	72	255	90	115	76	70	8,5	13,7	77,4	22,4
VACPS72-70-SC55-WC90	VACPS72-70-SC55-WC90	72	255	90	115	76	70	8,5	13,7	77,4	22,4
VACBS72-70	VACBS72-70	72	255	72	115	76	70	-	13,7	103,7	22
VACSS72-75	VACSS72-75	72	255	72	120	73,4	75	9,7	8	36,8	22,8
VACSS72-75-SC60	VACSS72-75-SC60	72	255	72	120	73,4	75	9,7	8	36,8	22,8
VACSS72-75-WC90	VACSS72-75-WC90	72	255	90	120	73,4	75	9,7	8	36,8	23,2
VACSS72-75-SC55-WC90	VACSS72-75-SC55-WC90	72	255	90	120	73,4	75	9,7	8	36,8	23,2
VACYS72-75	VACYS72-75	72	255	72	120	73,4	75	9,7	16,2	60,3	22,8
VACYS72-75-SC60	VACYS72-75-SC60	72	255	72	120	73,4	75	9,7	16,2	60,3	22,8
VACYS72-75-WC90	VACYS72-75-WC90	72	255	90	120	73,4	75	9,7	16,2	60,3	23,2
VACYS72-75-SC55-WC90	VACYS72-75-SC55-WC90	72	255	90	120	73,4	75	9,7	16,2	60,3	23,2
VACPS72-75	VACPS72-75	72	255	72	120	73,4	75	9,7	16,2	77,4	22,8
VACPS72-75-SC60	VACPS72-75-SC60	72	255	72	120	73,4	75	9,7	16,2	77,4	22,8
VACPS72-75-WC90	VACPS72-75-WC90	72	255	90	120	73,4	75	9,7	16,2	77,4	23,2
VACPS72-75-SC55-WC90	VACPS72-75-SC55-WC90	72	255	90	120	73,4	75	9,7	16,2	77,4	23,2
VACBS72-75	VACBS72-75	72	255	72	120	73,4	75	-	16,2	103,7	22,8
VACSS72-80	VACSS72-80	72	255	72	125	74,9	80	11,7	10,2	36,8	23,8
VACSS72-80-SC60	VACSS72-80-SC60	72	255	72	125	74,9	80	11,7	10,2	36,8	23,8
VACSS72-80-WC90	VACSS72-80-WC90	72	255	90	125	74,9	80	11,7	10,2	36,8	24,2
VACSS72-80-SC55-WC90	VACSS72-80-SC55-WC90	72	255	90	125	74,9	80	11,7	10,2	36,8	24,2
VACYS72-80	VACYS72-80	72	255	72	125	74,9	80	11,7	20,4	60,3	23,8
VACYS72-80-SC60	VACYS72-80-SC60	72	255	72	125	74,9	80	11,7	20,4	60,3	23,8
VACYS72-80-WC90	VACYS72-80-WC90	72	255	90	125	74,9	80	11,7	20,4	60,3	24,2
VACYS72-80-SC55-WC90	VACYS72-80-SC55-WC90	72	255	90	125	74,9	80	11,7	20,4	60,3	24,2
VACPS72-80	VACPS72-80	72	255	72	125	74,9	80	11,7	20,4	77,4	23,8
VACPS72-80-SC60	VACPS72-80-SC60	72	255	72	125	74,9	80	11,7	20,4	77,4	23,8
VACPS72-80-WC90	VACPS72-80-WC90	72	255	90	125	74,9	80	11,7	20,4	77,4	24,2
VACPS72-80-SC55-WC90	VACPS72-80-SC55-WC90	72	255	90	125	74,9	80	11,7	20,4	77,4	24,2
VACBS72-80	VACBS72-80	72	255	72	125	74,9	80	-	20,4	103,7	23,8