BOT

Soporte de cojinete, SOBB2 casquillo separable con valona de ataque integrada

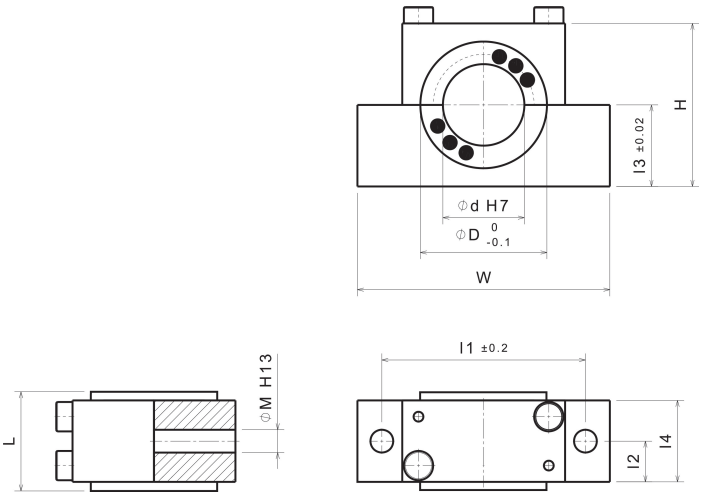

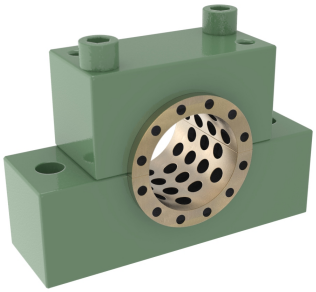

Información del producto :

Soporte de cojinete, SOBB2 casquillo separable con valona de ataque integrada

Características del producto :

Material Base	Aleación Especial Bronce-Aluminio (SO#50SP2)
Autolubricante	Si
Lubricante	Grafito
Presión Superficial P	100 N/mm²
Velocidad de Deslizamiento v	30 m/min
Valor P*V	200 N/mm² x m/min
Temperatura de Funcionamiento	-50°C / +200°C (max. 300°C)
Coeficiente de Fricción	0,07

Variantes:

Número de artículo	Descripción del artículo	Ø interior d	Ancho W	Longitud L	Altura H	D1	l1	l2	l3	l4	M (DIN EN 20273)
63500146	BOT-20	20	85	28	40	35	62	10	20	20	2xM6
63500147	BOT-25	25	100	33	50	40	75	12,5	25	25	2xM8
63500148	BOT-30	30	110	40	60	48	85	15	30	30	2xM8
63500149	BOT-40	40	130	50	70	60	105	20	40	40	2xM10
63500150	BOT-50	50	155	60	100	68	125	25	50	50	2xM12