VSOP-SS

Krycí lišta vedení klínu dle VDI 3357, ocel s pevným mazivem, samomazná

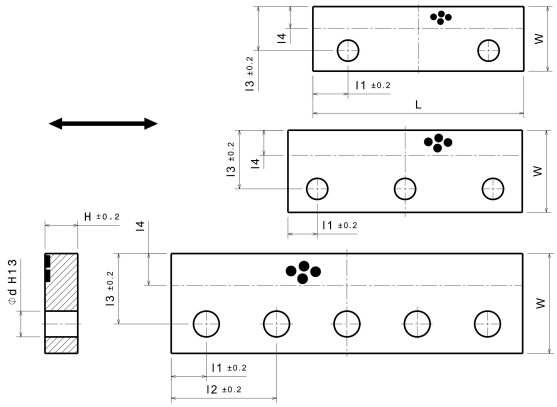

Popis dílu:

Krycí lišta vedení klínu dle VDI 3357, ocel s pevným mazivem, samomazná

Vlastnosti dílu:

Max.přípustná kluzná rychlost v	15 m/min
Základní materiál	Ocel s pevným mazivem
Samomazné	Ano
Mazivo	Grafit
Max.tlakové zatížení P	30 N/mm²
Max.přípustná hodnota P*v	80 N/mm² x m/min
Provozní teplota	-50°C / +150°C

Tabulka rozměrů:

Registrační číslo	Název dílu	Šířka W	Délka L	Výška H	l1	l2	l3	l4	d (DIN EN 20273)
26020551	VSOP-SS 35-160-10	35	160	10	45	-	20	10	2xM10
26020552	VSOP-SS 35-200-10	35	200	10	45	-	20	10	2xM10
26020553	VSOP-SS 35-250-10	35	250	10	45	-	20	10	3xM10
26020555	VSOP-SS 45-160-15	45	160	15	45	-	30	15	2xM12
26020556	VSOP-SS 45-200-15	45	200	15	45	-	30	15	2xM12
26020557	VSOP-SS 45-250-15	45	250	15	45	-	30	15	3xM12
26020561	VSOP-SS 55-160-15	55	160	15	45	-	35	20	2xM16
26020562	VSOP-SS 55-200-15	55	200	15	45	-	35	20	2xM16
26020563	VSOP-SS 55-250-15	55	250	15	45	-	35	20	3xM16
26020571	VSOP-SS 75-160-25	75	160	25	45	-	40	25	2xM16
26020572	VSOP-SS 75-200-25	75	200	25	45	-	40	25	2xM16
26020573	VSOP-SS 75-250-25	75	250	25	45	-	40	25	3xM16
26020581	VSOP-SS 100-160-25	100	160	25	45	-	60	30	2xM16
26020582	VSOP-SS 100-200-25	100	200	25	45	-	60	30	2xM16
26020583	VSOP-SS 100-250-25	100	250	25	45	-	60	30	3xM16
26020584	VSOP-SS 100-400-25	100	400	25	45	125	60	30	5xM16
26020591	VSOP-SS 100-160-30	100	160	30	45	-	60	30	2xM20
26020592	VSOP-SS 100-200-30	100	200	30	45	-	60	30	2xM20
26020593	VSOP-SS 100-250-30	100	250	30	45	-	60	30	3xM20
26020594	VSOP-SS 100-400-30	100	400	30	45	125	60	30	5xM20